VÝPIS OKIEN - O

SO 01.1 REKONŠTRUKCIA INTERNÁTU

OZN.	POPIS SCHÉMATICKÉ ZOBRAZENIE - POHĽAD Z EXTERIÉRU	POČET KUSOV	ZASKLENIE	FARBA
O i03	**OKNO PLASTOVÉ** - DVOJKRÍDLOVÉ, KRÍDLA O OTVÁRAVO-SKLOPNÉ 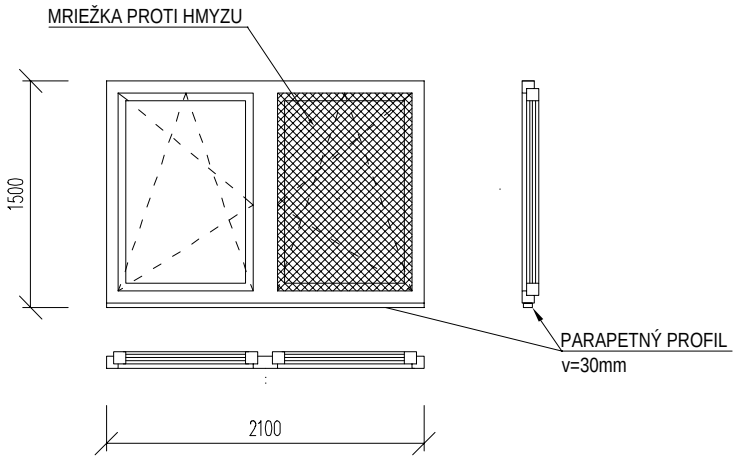 ROZMER OTVORU š/v (mm) 2100/1500 PLOCHA OTVORU A (m2) 3,15	1.NP 0 2.NP 19 3.NP 19 4.NP 19 5.NP 19 6.NP 19 Σ 95	IZOLAČNÉ TROJSKLO ČÍRE PRIEHĽADNÉ U_{ok} = 0,70 W/m²K (pre normookno 1,8m2) VSG ALEBO ESG SKLO	RGB 209,210,209 napr. RAL 7047, 7035
	- ZVUKOVÁ NEPRIEZVUČNOSŤ Rw min 34dB, STAVEBNÁ HĹBKA min. 95 mm, TEPELNÁ ROZTIAŽNOSŤ MATERIÁLU alfa max 1,5.10-5 (1/K) SÚČASŤOU DODÁVKY OKNA: - VNÚTORNÝ PARAPET: PLASTOVÁ DOSKA (P / i01) - VONKAJŠÍ PARAPET: VÝKAZ KLAMP. VÝROBKOV (k / i01) - KĽUČKA: HLINÍKOVÁ, FARBA: TMAVOSIVÁ - TIENENIE: VNÚTORNÉ ŽALÚZIE - SIEŤKY PROTI HMYZU: JEDNO OKENNÉ KRÍDLO OSADENIE OKNA: VONKAJŠIA HRANA PÔVODNEJ OBVODOVEJ KONŠTRUKCIE - PRI REALIZÁCII POSTUPOVAŤ PODĽA TECHNOLOGICKÉHO PREDPISU VÝROBCU			
O i04	**OKNO PLASTOVÉ** - ŠTVORKRÍDLOVÉ, KRÍDLA O OTVÁRAVO-SKLOPNÉ 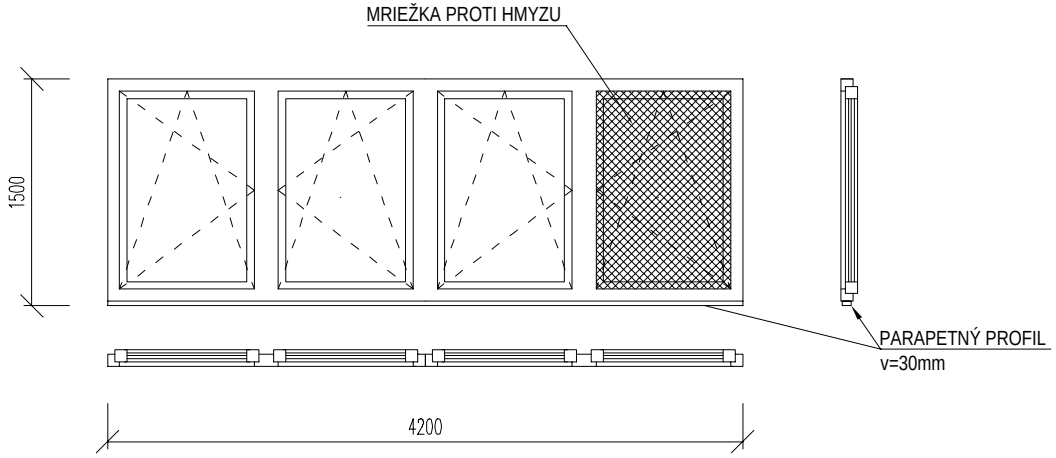 ROZMER OTVORU š/v (mm) 4200/1500 PLOCHA OTVORU A (m2) 6,3	1.NP 0 2.NP 1 3.NP 1 4.NP 1 5.NP 1 6.NP 1 Σ 5	IZOLAČNÉ TROJSKLO ČÍRE PRIEHĽADNÉ U_{ok} = 0,70 W/m²K (pre normookno 1,8m2) VSG ALEBO ESG SKLO	RGB 209,210,209 napr. RAL 7047, 7035
	- ZVUKOVÁ NEPRIEZVUČNOSŤ Rw min 34dB, STAVEBNÁ HĹBKA min. 95 mm, TEPELNÁ ROZTIAŽNOSŤ MATERIÁLU alfa max 1,5.10-5 (1/K) SÚČASŤOU DODÁVKY OKNA: - VNÚTORNÝ PARAPET: PLASTOVÁ DOSKA (P / i02) - VONKAJŠÍ PARAPET: VÝKAZ KLAMP. VÝROBKOV (k / i02) - KĽUČKA: HLINÍKOVÁ, FARBA: TMAVOSIVÁ - TIENENIE: VNÚTORNÉ ŽALÚZIE - SIEŤKY PROTI HMYZU: JEDNO OKENNÉ KRÍDLO OSADENIE OKNA: VONKAJŠIA HRANA PÔVODNEJ OBVODOVEJ KONŠTRUKCIE - PRI REALIZÁCII POSTUPOVAŤ PODĽA TECHNOLOGICKÉHO PREDPISU VÝROBCU			